schemat zabezpieczenia budynku istniejacego

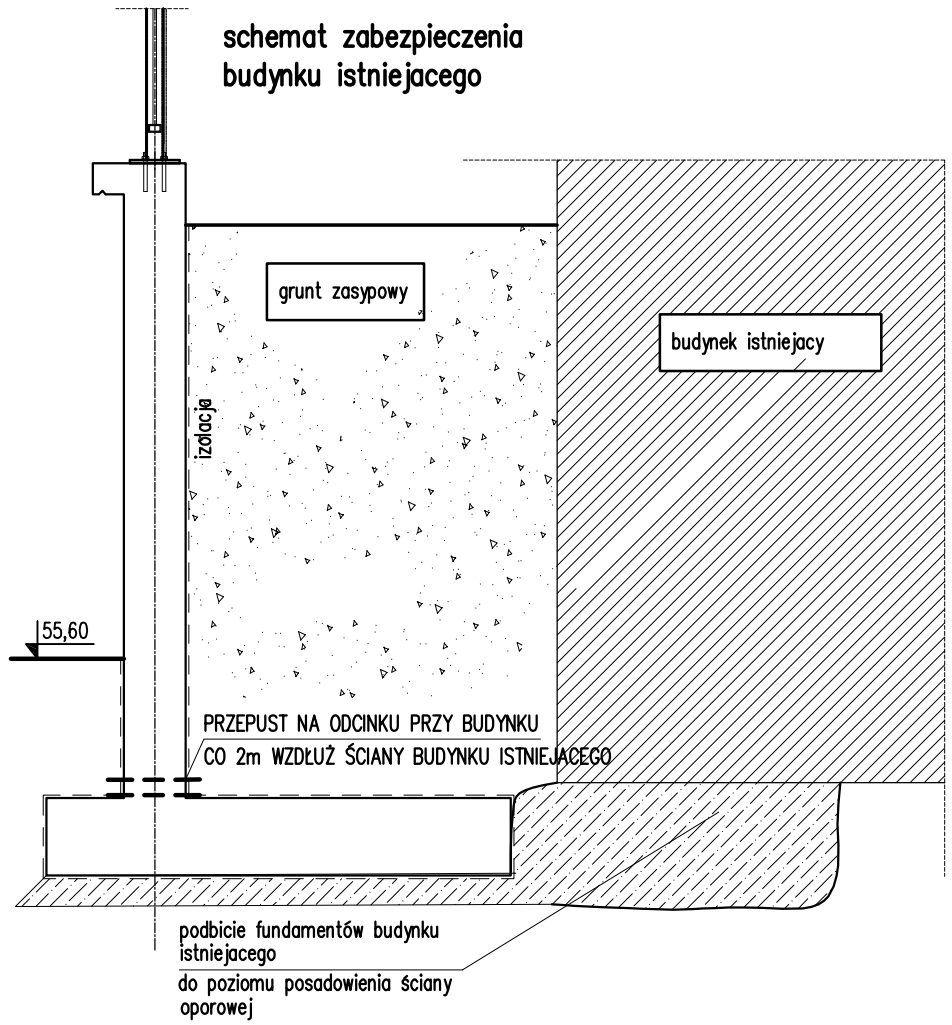

Szczegół wykonania dylatacji ściany oporowej. Lc=12,3mb

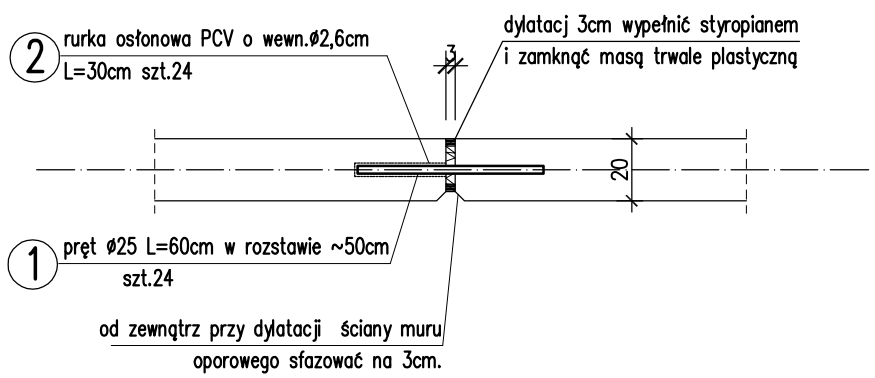

Stal kształtowa: S235J2 (St3SX)
Elektrody EA 146 (ER146)
wykaz stali kształtowej Nr 2

BETON C25/30 (B30)
Stal zbrojeniowa: B500 (BSt500S) (oznczono: "# średnica pręta")
(oznczono: "ø średnica pręta")
grubość otulenia: c_{nom1}=5,0cm – fundamenty spód
grubość otulenia: c_{nom2}=3,0cm – fundamenty pozostałe
wykaz stali zbrojeniowej Nr 1

PRACOWNIA PROJEKTOWA
KONSTRUKTOR
KONSTRUKTOR Sp. z o.o.
ul. Wincentego Pola 2/2, 71-342 Szczecin
mail: konstruktorsc@wp.pl tel. 509 644 117

obiekt: Budowa muru oporowo - ogrodzeniowego.
adres: działka nr ewid.:515/1, 471 obręb 3, Choszczno
tytuł rysunku: ŚCIANA OPOROWA - SZCZEGÓŁY
branża: Konstrukcja
opracowanie: projekt budowlany

projektował:
mgr inż. Krzystof Walczak
upr.nr ZAP/0075/POOK/04
B.O.w spec.do projektowania konstrukcji budowlanych

opracował:

Sprawdził:
inż. Artur Urbański
upr.nr ZAP/0074/POOK/04
B.O.w spec.do projektowania konstrukcji budowlanych

skala: 1:25
data: 09. 2015
rys.nr 02 /K